RoHS

标记(Mark)	处数(No.)	更改文件号(File change No.)	更改内容(Content changed)	签名(Signature)	日期(Date)

Dimension: (Unit: mm)

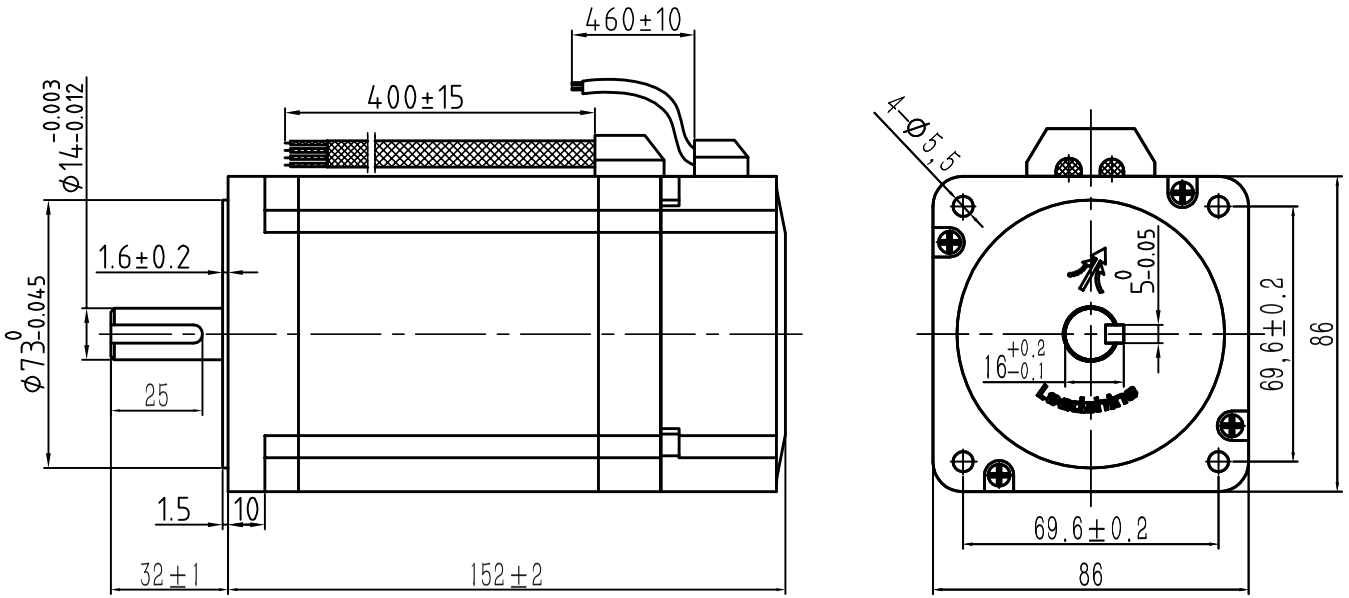

Motor Connetions

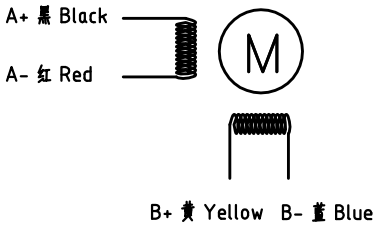

Brake Connetions

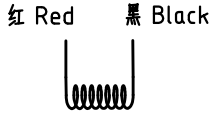

红色接正，黑色接负

励磁顺序VS旋转方向
从电机的安装面看为顺时针方向

CW ↓ / CCW ↑

STEP	A	B	$\bar{A}$	$\bar{B}$
1	+	+	−	−
2	−	+	+	−
3	−	−	+	+
4	+	−	−	+

Common Rating

Step angle	1.8°
Position accuracy	1.8±0.09°
Dielectric strength	1000VAC 1min
Insulation resistance	100MOhm(500VDC)
Insulation class	B
Temp rise(Max)	80K
Radial play	Max.0.02mm(Load 450g)
Axial play	Max.0.08mm(Load 900g)

Specification

Current/phase	6.0 A
Voltage	3.2 V
DC Resistance/phase ±10%	0.53 Ω
Inductance/phase ±20%	3.9 mH
Holding torque	8 N•M
Inertia	2.7 kg•cm
Weight	4.43 kg

Brake Specification

Voltage	24Vdc
Friction torque	6N•M

设计 Designed	杨陶	2022-10-26	标准化 Standardized			材料(Material):	名称(Title) 开环步进电机
制图 Drawn	杨陶	2022-10-26					型号(Model) 86CM85-BZ MS31
校对 Proofread			审核 Checked	王洪松	2022-10-26	重量(Weight)/g:	图号(DWG No.) LS-86CM85-BZ MS31
工艺 Processed			批准 Approved	黄振建	2022-10-26	阶段标记(Stage Mark)	料号(Part No.)
表单编号 Form No.	LS-MT-01-07B		版本/版次 Edition/Serial NO.	A/01		共1页 第1页 Page 1 of 1	比例(Scale) 1:1

雷赛智能 Leadshine